Lees vóór de installatie de installatiehandleiding en het afzonderlijke blad met veiligheidsvoorschriften.

Standaard aansluitposities

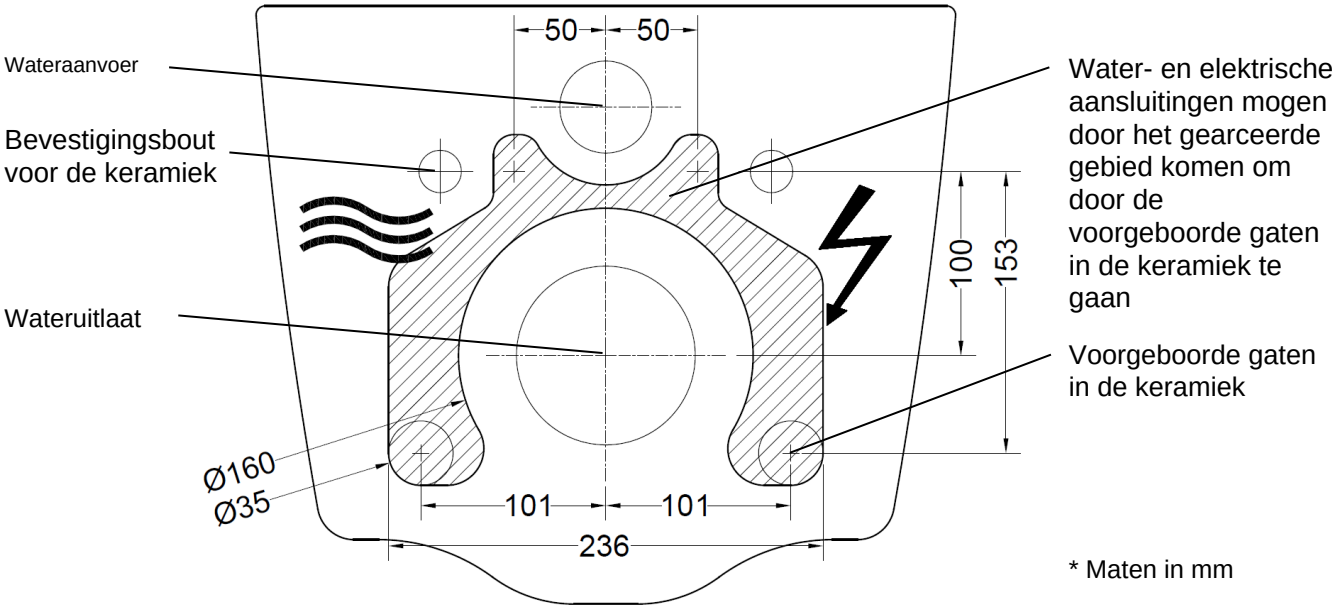

Ter plaatse te voorzien

Wateraansluiting • Flexibele koudwateraansluiting 460 mm (flexibele slang) • Koudwatertoevoer afgewerkt met afsluiter, 3/8” male aansluiting (niet meegeleverd) voor aansluiting op de WASHLET® flexibele slang 3/8” female • Druk min. 0,1 MPa (dynamisch) Druk max. 1,0 MPa (statisch)

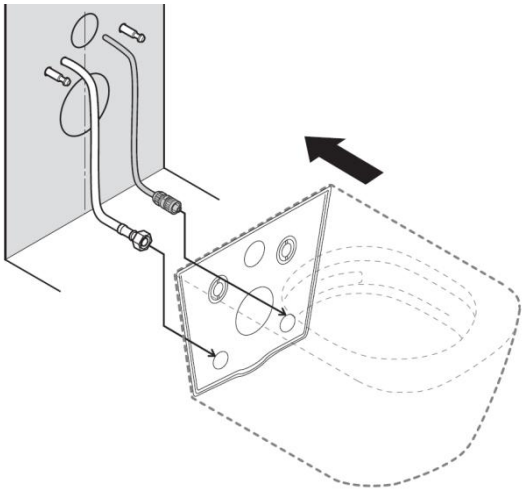

Elektrische aansluiting • Flexibel netsnoer 400 mm, H05VV-F 3G1.00mm² • Hirschmann-connector (meegeleverd) • Voeding 220 – 240 V ~ 50/60 Hz • Max. vermogen 1451 W

Bereid de aansluiting voor binnen het hierboven aangegeven gebied.

Wij raden aan de TOTO-aansluitset SP10695UN voor verborgen aansluiting van de WASHLET® te gebruiken om de wateraansluiting voor te bereiden op Geberit-frames met Sigma inbouwreservoir van 12 cm met lege leiding, links gelegen op 50 mm van het hart van het frame op dezelfde hoogte als de bevestigingsbouten.

Installeer een scheidingsinrichting voor de stroomvoorziening (volgens IEC 60335-1). Installeer een aardlekschakelaar (RCCB) (I N = 30 mA) die alle fasen van het net loskoppelt.

2026/10